TEKNOGRC

20 t

TK20

GRÚA SOBRE ORUGAS

20 t
CARGA MÁXIMA

20,5 m
ALTURA MÁXIMA DE ELEVACIÓN

4 km/h
VELOCIDAD MÁXIMA

24 t
PESO TOTAL

110 kW
MOTOR

La TK20, una grúa telescópica sobre orugas de 20 t, es una máquina muy versátil diseñada para ofrecer altas prestaciones en cualquier entorno operativo. Sus dimensiones compactas facilitan su transporte y permiten manejarla con facilidad incluso en los espacios más reducidos. El chasis sobre orugas garantiza estabilidad y adherencia en terrenos irregulares o en pendiente, mientras que el brazo telescópico asegura una elevación precisa y rápida.

CARACTERÍSTICAS TÉCNICAS - VELOCIDADES OPERATIVAS - DIMENSIONES		
Capacidad máxima de carga	20	t
Clase de capacidad	20	t
Altura máxima de elevación	20,5	m
Velocidad del cabrestante	67/154	m/min
Longitud y diámetro de los cables del cabrestante	L 160 Ø 13	m - mm
Velocidad de elevación del brazo	55	s
Velocidad de extensión del brazo	80	s
Velocidad de rotación de la torreta	2	rpm
Velocidad máxima	4	km/h
Pendiente máxima	87,8	%
Emisiones	EU 2016/1628	
Peso total	24	t
Dimensiones totales (LxPxA)	8.500 x 2.530 x 2.850	mm
Longitud del brazo	18	m
Inclinación del brazo	-2 +80	°

DIMENSIONES

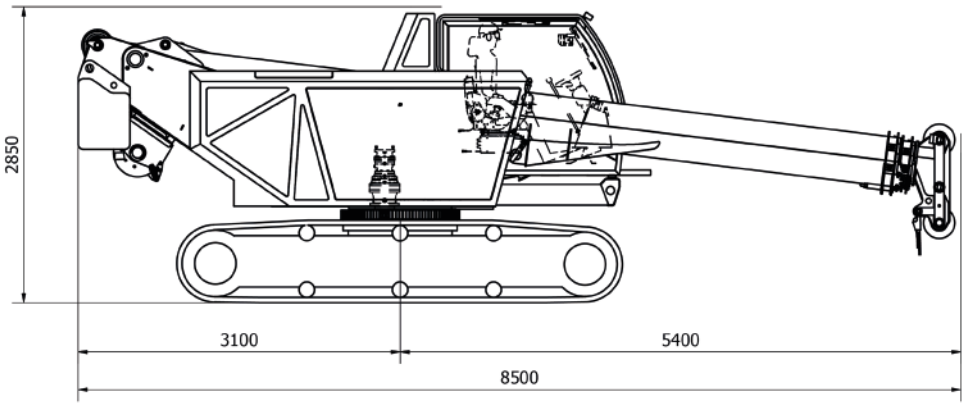

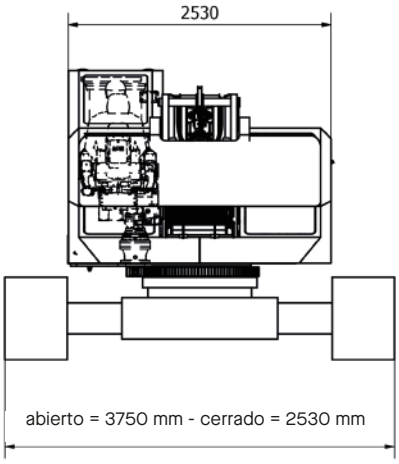

EQUIPAMIENTO

TREN DE RODAJE

Tren de rodaje	Tren de rodaje sobre orugas con vía extensible hidráulicamente. Ancho de la oruga: 600 mm.
Traslación	Accionamiento hidráulico de la traslación controlado por una centralita Danfoss. Dos bombas y dos motores de circuito cerrado permiten alcanzar los 4 km/h. La máquina está equipada con un filtro antidumping para amortiguar las oscilaciones del pedal y del volante durante la fase de trabajo.
Instalación eléctrica	Transmisión de datos por CAN Bus. Corriente continua de 24 voltios.

CONDUCCIÓN

Conducción	Conducción ergonómica con pedales electrónicos (volante opcional). Modo *Dual Path* con contrarrotación activa. Gestión *Park Brake* automática/manual.
Cabina de conducción	Cabina con gran visibilidad, cómoda y equipada con ventanas correderas. Parabrisas delantero y superior con limpiaparabrisas. Pintura resistente a la corrosión. Amplia visibilidad para las distintas condiciones de trabajo.
Confort	Aire acondicionado, calefacción y asiento con suspensión. Cinturones de seguridad. Amplia iluminación de la cabina de conducción.

BRAZO

Brazo	Telescópico de acero de alta resistencia. 1 elemento básico, 2 extensiones sincronizadas.
Longitud del brazo	18 m

ELEVACIÓN

Pick & Carry	13,4 toneladas a 4 metros de distancia

TORRETA

Chasis	Estructura soldada antitorsión, en acero de alta resistencia.
Rotación	Continúa a 360° gracias a un motor hidráulico de pistones axiales. Reductor epicicloidal con corona dentada interna y doble hilera de bolas. Freno negativo de discos múltiples.
Mando	Manipuladores de accionamiento hidráulico con capacidad para realizar maniobras simultáneas proporcionales.
Cabrestante de elevación	Motor de cilindrada variable con pistón axial. Tambor de elevación con reductor epicicloidal integrado y freno de estacionamiento con discos múltiples. Válvula de bloqueo y control de descenso. Prensacables para mejorar el enrollado del cable en el tambor.
Instalación hidráulica	Sistema de circuito abierto con bombas hidráulicas de pistones axiales. Distribuidores hidráulicos proporcionales con regulación de potencia *load sensing*. Posibilidad de realizar varias maniobras al mismo tiempo. Intercambiador de calor para la refrigeración del aceite. Filtrado del aceite mediante 1 filtro de cartucho en el circuito de retorno.
Depósito de aceite hidráulico	350 l
Instalación eléctrica	Alimentación de 24 V. Red de gestión del vehículo CAN Bus. 2 baterías de 143 Ah cada una.
Dispositivos de seguridad	Limitador electrónico de carga con indicación de la inclinación del brazo, la longitud del brazo, la carga levantada y la carga máxima que se puede levantar. Interruptores de fin de carrera. Válvulas de seguridad en todas las funciones hidráulicas.
Lastre	De una sola pieza con un peso de 5 toneladas.
Cámaras	1 cámara situada en la parte trasera para mejorar la visibilidad durante las maniobras en espacios reducidos. 1 cámara para supervisar el enrollado del cable en el cabrestante.

MOTOR

Motor	Motor Cummins F 3.8 Stage V- Tier 4f- 110 kW@2200rpm.
Depósito de gasóleo	225 l
Depósito def	38 l

TABLA 01

ROTACIÓN DE 360°. Orugas totalmente abiertas - Pendiente 0° - CWT 4400 kg + 2000 kg

RADIO (m)	LONGITUD DEL BRAZO				
	7,85	10,70	13,60	16,40	19,265
2	20.000				
3	16.300	13.300			
4	13.400	12.300	10.300		
5	9.800	9.100	8.500	8.000	
6		7.100	6.700	6.400	6.000
7		5.700	5.500	5.300	5.100
8		4.800	4.600	4.400	4.300
9			3.900	3.700	3.600
10			3.300	3.200	3.100
11			3.000	3.200	2.700
12				2.400	2.400
13				2.100	2.100
14				2.000	1.800
15					1.600
16					1.400
17					1.400
18					
19					
20					
21					
22					
23					
Tallas	10	6	6	4	4
1a	0%	25%	50%	75%	100%
2a	0%	25%	50%	75%	100%
3a	0%	25%	50%	75%	100%
4a	0%	25%	50%	75%	100%
	Velocidad máxima del viento admisible: v = 49 km/h				

OPCIONAL

- Cabrestante auxiliar
- Jib 1,5 m
- Jib 6 m - plegable e inclinable 0°-20°
- Cabina oscilante
- Kit industria 4.0
- Kit cámaras / faros adicionales
- Bomba eléctrica de repostaje de gasoil/aceite
- Mando a distancia para la carga y descarga
- Pintura personalizada
- Sobrezapatas de goma
- Cámara con IA
- Kit de sujeción de cables
- Caja de herramientas en tren de rodaje
- Dirección con volante para la traslación de las orugas
- Elevación de la cabina
- Horquillas de elevación
- Kit de cuchillas para el tren de rodaje sobre orugas

Todos los datos, las características técnicas y la información que figuran en este documento tienen carácter meramente informativo y pueden sufrir modificaciones sin previo aviso. Las especificaciones descritas no constituyen una garantía, ya que las prestaciones de la máquina varían en función del uso que se le dé.

Las ilustraciones de la máquina pueden incluir equipamiento opcional y adicional. Los datos dimensionales se refieren a medidas medias de referencia que se indican únicamente a título informativo.

Para poner en marcha la máquina y utilizarla correctamente, es necesario seguir las instrucciones del manual de uso y mantenimiento. El peso de los ganchos, las poleas y todos los accesorios de elevación forma parte de la carga y debe restarse de las cargas indicadas.

Ponte en contacto con TeknoGRC para más información sobre los equipamientos opcionales y complementarios.

NUESTRA GAMA

TK10

TK20

TK30

TK40

TK40 HD

TK60

TK45 LS

TK35 T

CG 2040

¿Necesitas una grúa a medida? Fabricamos vehículos a medida, adaptados a las necesidades específicas del cliente. Para más información, ponte en contacto con nosotros escribiendo al correo *info@teknogrc.it*

TEKNO GRC s.r.l.

Via Vecchia Fornace, 31
24050 Bariano (BG - Italia)

+39 0363 958311
info@teknogrc.it

www.teknogrc.it